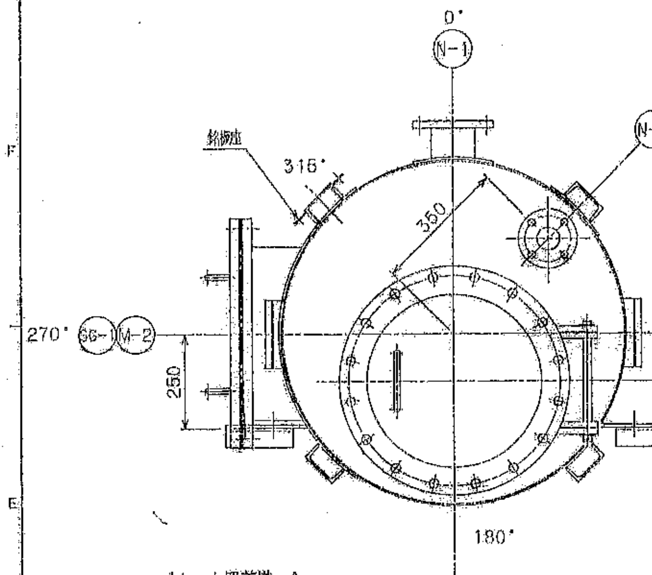

キレート吸着塔 A

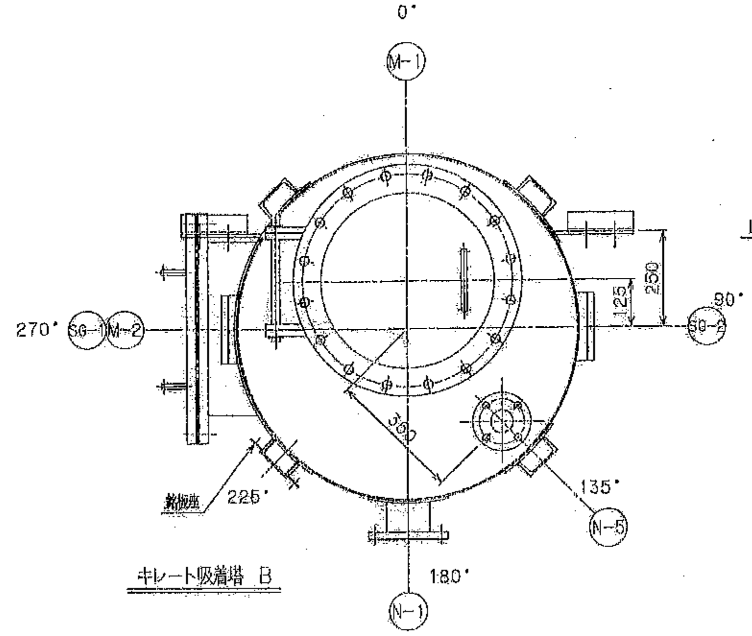

キレート吸着塔 B

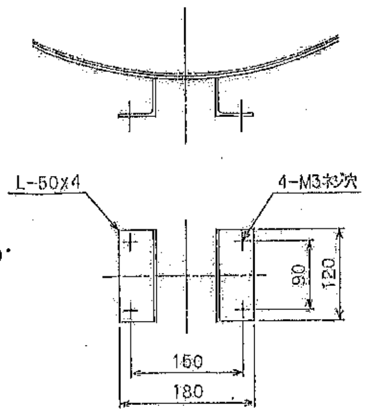

銘板座 詳細
(S=1:5)

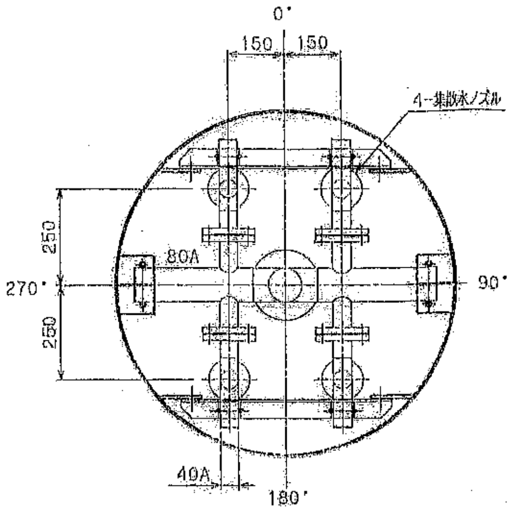

B-B 矢視

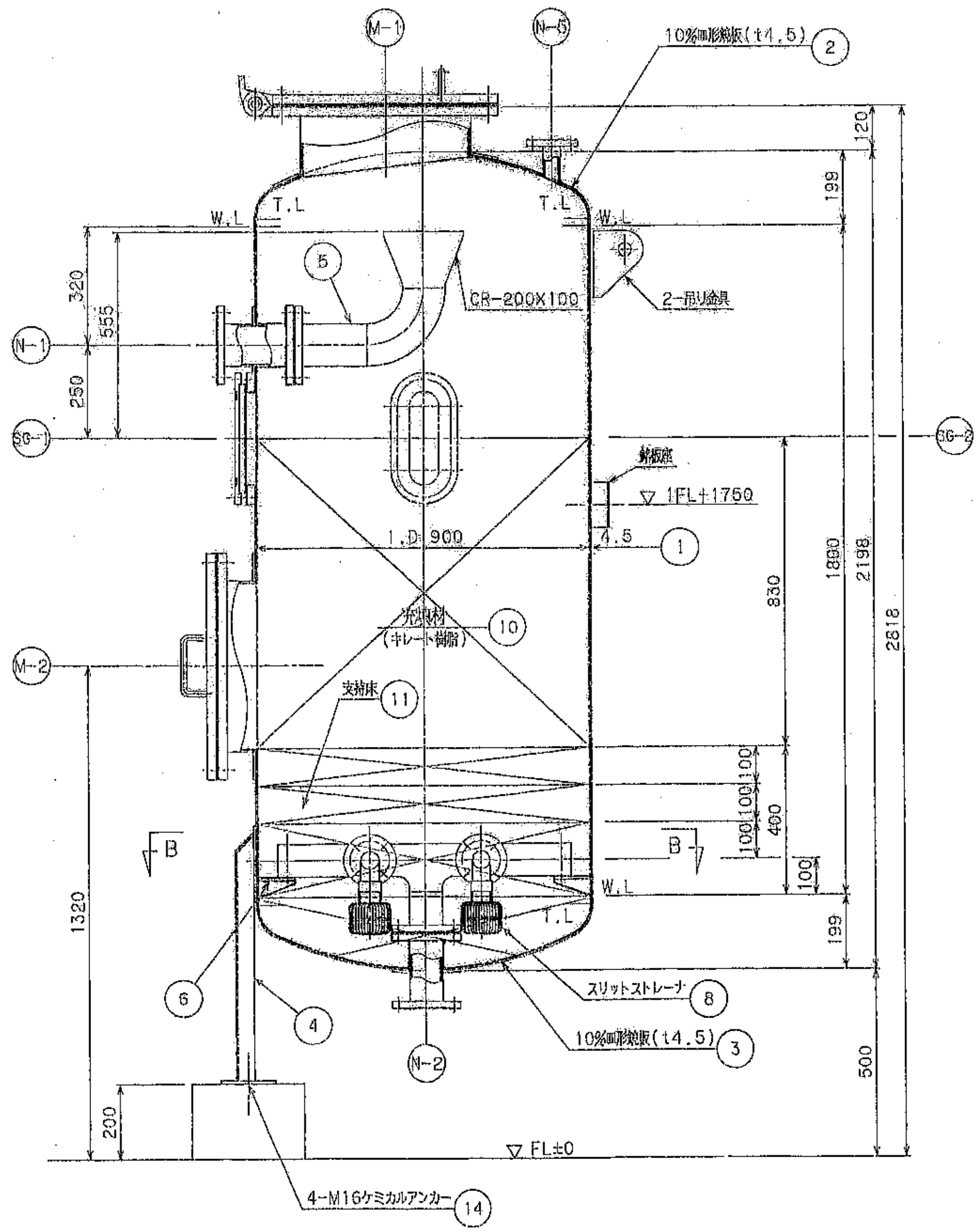

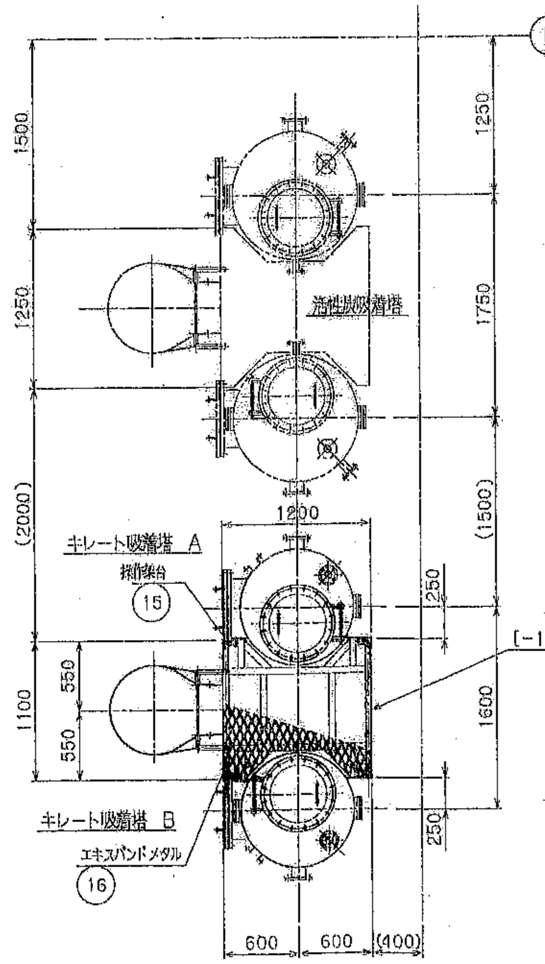

架台取付け図
(S=1:30)

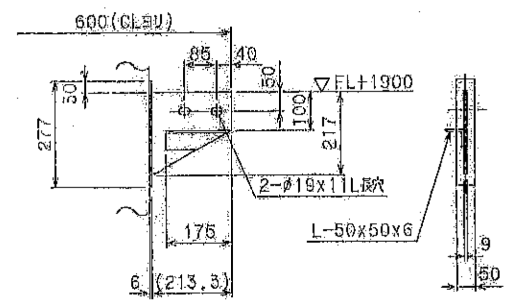

歩廊取付板 詳細
(S=1:10)

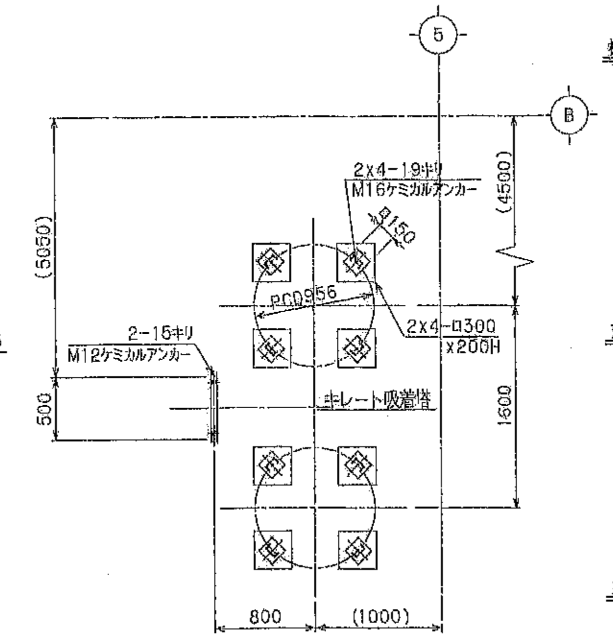

基礎配置
(S=1:30)

記号	名称	材質	一台分数量	製作数量	備考
1	本体胴板	SS400 +HRL	1	2	t4.5
2	上部鏡板	SS400 +HRL	1	2	t4.5 10%皿形
3	下部鏡板	SS400 +HRL	1	2	t4.5 10%皿形
4	脚	SS400	4	8	[-100X50X5,PL6
5	内部原水(逆洗排水)配管	SUS304	1式	2式	90°ロングエルボ,CR
6	内部処理水(逆洗)配管	SUS304	1式	2式	
7	欠番				
8	集散水ノズル(G1½)	PP	4	8	(株)リンカ(製) BD-30型(スリット1.0mm)
9	欠番				
10	充填材		1式	2式	下記
11	支持床		1式	2式	下記
12	ボルト・ナット(槽内)	SUS304	1式	2式	
13	ボルト・ナット(槽外)	SUS304	1式	2式	
14	M16ケミカルアンカー	SUS304	4	8	
15	操作架台	SS400	1式	1式	[-100x50x5
16	エキスパンドメタル				XS63
17	内部(水抜き口)配管	SUS304	1式	2式	90°ロングエルボ

記号	呼径	フランジ	用途
N-1	100A	JIS10K FF	原水入口(逆洗排水出口)
N-2	80A	JIS10K FF	処理水出口(逆洗入口)
N-3	欠番		
N-4	欠番		
N-5	40A	JIS10K FF	空気抜口
M-1	ø450	JIS 5K 相当	マンホール(ヒンジ付)
M-2	ø450	JIS 5K 相当	マンホール(ヒンジ付)
SG-1	80X250	—	覗き窓
SG-2	80X250	—	採光窓

設計条件		
項目	単位	本体
設計圧力	MPa	0.294
設計温度	—	常温
常用圧力	MPa	0.147
常用温度	—	常温
水圧試験圧力	MPa	0.441
機器重量	Kg f	600
運転重量	Kg f	2000
腐れ代	mm	1

注 記

1. 指示なきノズル高さは、100mmとする。
2. 保護枠の取付高さは、2000mm以上とする。

機 器 仕 様

1. 形式　下向流圧力式(固定床)
2. 数量　2 塔
3. 寸法　径0.9mX1.8mH(直胴部)(断面積0.64m²)
4. 処理能力　61m³/日
5. 主要材質　SS400+硬質ゴムライニング
6. 製作精度　JIS B 0401 18級
7. ゴムライニング寸法公差
　日本ゴム協会標準規格により許容範囲は+15%～-10%

充 填 材 仕 様

1. 充填材　水処理用キレート樹脂　10～48meshX0.53m³(830mmH)
2. 支持床　砂利　(5層に充填)
　有効径　1.0～2.0mmX100mmH
　有効径　3.0～6.0mmX100mmH
　有効径　6.0～12mmX100mmH
　有効径　12～20mmX100mmH
　有効径　20～25mmX195mmH

塗 装 仕 様

1. 本体　内面　素地調整　1種ケレン
　t3 硬質ゴムライニング
　外面　素地調整　2種ケレン
　下塗り　一般錆止め　1回
　上塗り　長油性フタル酸樹脂塗装　2回
2. 仕上塗装色　本体外面
　日塗工色票番号 U39-60D

REV.	日付	記事	作成	照査	承認	REV.	日付	記事	作成	照査	承認
△						△					
△						△					
△						△					

SAVE
FILE

アタカ工業株式会社

納入先	株式会社大林組　殿
工事名	一般廃棄物最終処分場浸出水処理施設建設工事
処理規模	60m³/日
承認 / 照査 / 作成	(印) / (印) / (印)
製図	A.E
図面名称	キレート吸着塔組立図
尺度	1:50 1:20 1:10 1:5
製図年月日	平成12年 8月
工事番号	AFE34011
規格	L
図面番号	MM0301
訂正	△

245 246